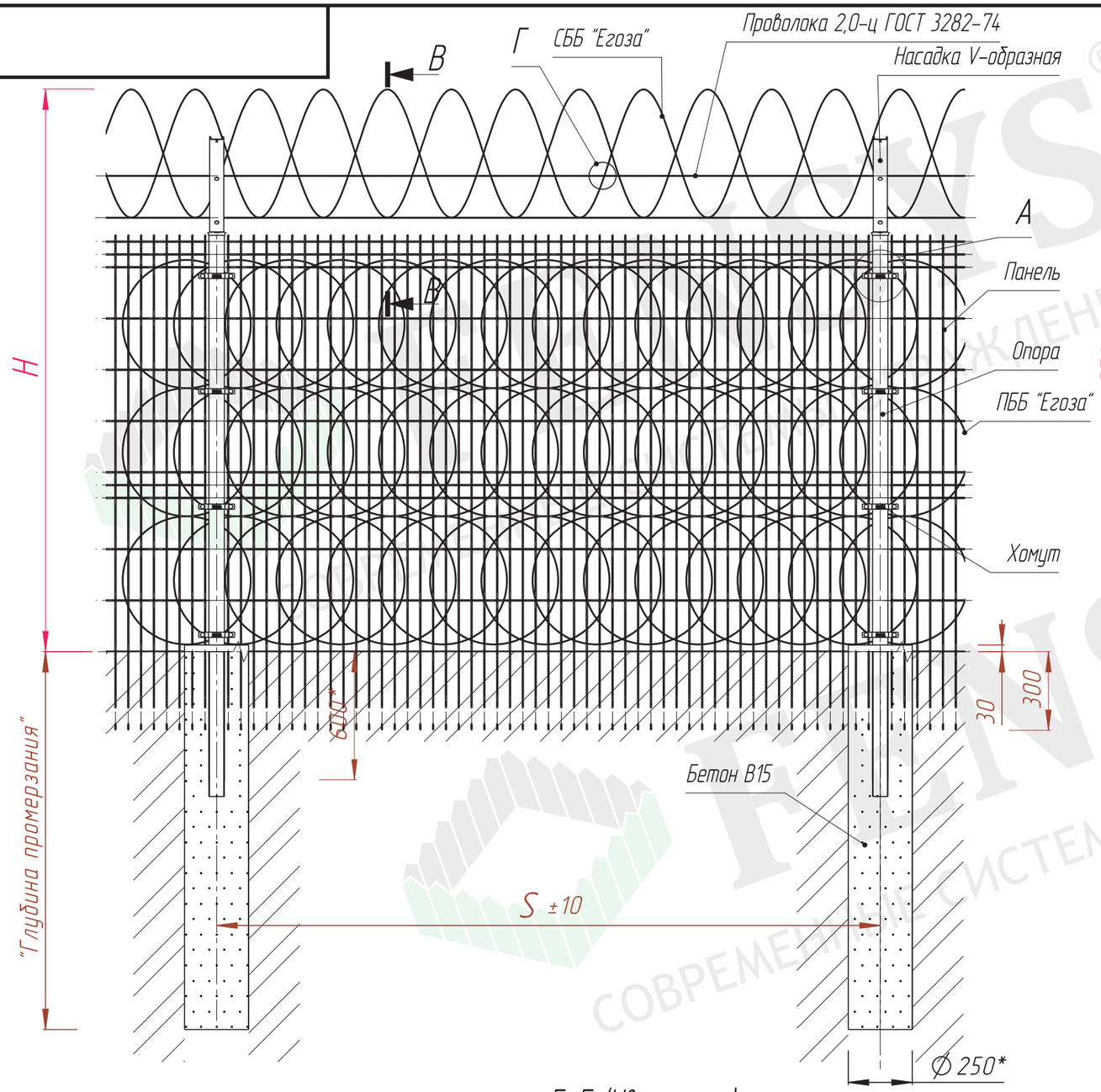

В-В (Увеличено)

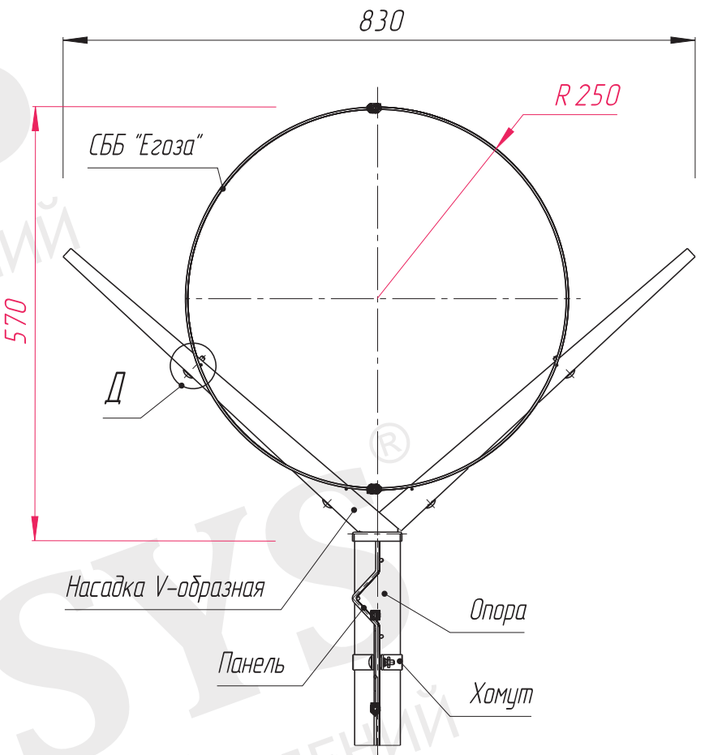

S, мм.	Ширина панели, мм
2490	"2400"
2590	"2500"
3090	"3000"

Н, мм	Высота панели, мм
1700	"1430"
1800	"1530"
2000	"1730"
2300	"2030"
2500	"2230"
2600	"2330"
2700	"2430"
2900	"2630"
3000	"2730"
3100	"2830"
3200	"2930"

Г (Увеличено)

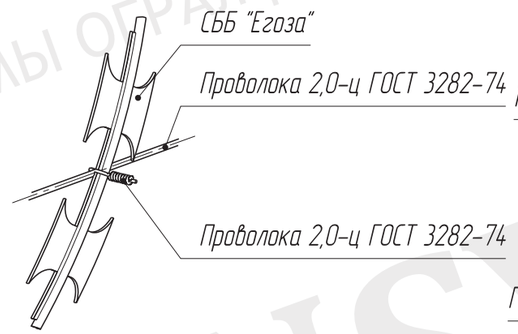

Д (Увеличено)

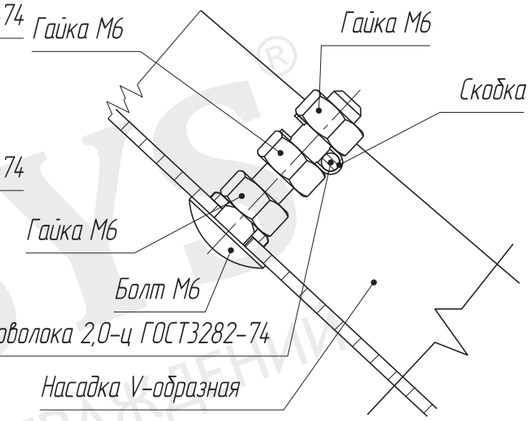

А (Увеличено)

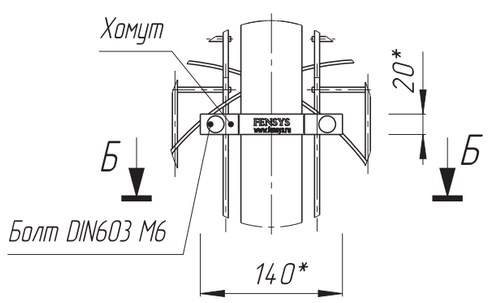

Б-Б (Увеличено)

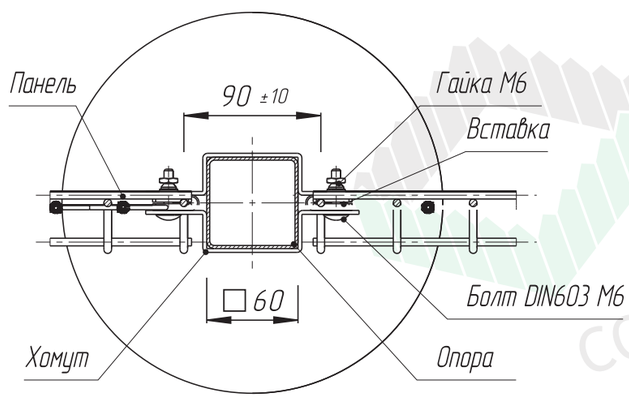

* Размер для справок.

Изм.	Лист	№ докум.	Подп.	Дата
Разраб.				
Пров.				
Т.контр.				
Н.контр.				
Утв.				

GUARD4 3D-st-6x6-X-SVn-1-0-0_0_1+2

Серия GUARD4 3D, столб 60х60х2 под бетонирование + V-образная насадка, крепление хомут, СББ и ПББ, с противоподкопом

Лит.	Масса	Масштаб
		1:20
Лист 1	Листов 1	

FENSYS®
СОВРЕМЕННЫЕ СИСТЕМЫ ОГРАЖДЕНИЙ

Перв. примен. | Справ. № | Подп. и дата | Инв. № дубл. | Взам. инв. № | Подп. и дата | Инв. № подл.

Копировал | Формат А3